BOLERO S50 rev. 0

Design Carlo Nason
0324600

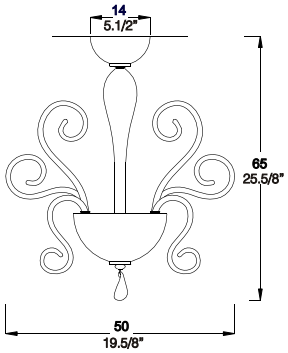

AVVERTENZE
-Prima di procedere con l'installazione dell'apparecchio e comunque prima di ogni operazione di manutenzione togliere la tensione di rete.

ADVERTENCIAS
-Antes de proceder a la instalaciòn del aparato y en cualquier caso antes de efectuar cualquier operaciòn de mantenimiento, corte la tension de red.

INSTRUCTIONS
-Avant de procéder à l'installation de l'appareil, ainsi qu'avant toute opération d'entretien, il est nécessarie de couper le courant au disjoncteur.

WARNING
-Always unplug the appliance from the power socket before beginning installation or any sort of maintenance work.

WICHTIGE HINWEISE
-Vor Installation des Geräts und vor Durchführung von Wartungsarbeiten gleich welcher Art den Strom abschalten.

DATI TECNICI

3 X MAX 60W HSGS
G9 230V 50Hz

Classe I CE IP 20 F

	Questo prodotto deve essere smaltito in modo differenziato dai rifiuti urbani.
Classe I	Apparecchio di classe I (la sicurezza viene garantita con la messa a terra).
CE	La Marcatura "CE" è stata richiesta dalla Comunità Europea con la direttiva 93/68 (ampliamento della direttiva 73/23) per confermare con una marcatura riconosciuta in tutta Europa, che le lampade sono state sottoposte alle prove di sicurezza elettrica richieste dalle norme Europee EN 60 598-1, corrispondenti alle norme Italiane CEI 34-21, norme per la sicurezza elettrica a cui fanno riferimento tutti gli istituti, compreso l'IMQ
	Lampade che non necessitano di schermo di protezione
IP 20	Grado di protezione Stabilisce un sistema per la classificazione degli apparecchi elettrici in base al grado di protezione fornito dagli involucri degli stessi. I simboli utilizzati per indicare questo grado di protezione sono costituiti dalle lettere "IP" seguite da due cifre caratteristiche: - la prima cifra indica la protezione contro la penetrazione dei corpi solidi e della polvere - la seconda cifra indica la protezione contro la penetrazione dei liquidi
F	Apparecchio idoneo ad essere installato su superfici normalmente infiammabili

ISTRUZIONI DI MONTAGGIO

FIRME DI VETRO

divisione:

muranodue
GALLERY
vetri d'arte

BOLERO S50

Sospensione

DATA: DATE:	
COLLAUDATO DA: TESTED BY::	CONTROLLATO DA: CONTROLLED BY:

Firme di Vetro S.p.A.
divisione:
Murano Due e **Gallery vetri d'arte**
Via delle Industrie 16/c - 30030 Salzano (VE) Italy
Tel. 041 5741211 Fax: +39 041 5741246
export department: Tel. +39 041 5741270 Fax +39 0415741247
www.muranodue.com --- www.firmedivetro.com

SYSTEM CERTIFICATION ISO 9001 SGS
SINCERT

ESEGUIRE LE OPERAZIONI DI MONTAGGIO, SEGUENDO L'ORDINE NUMERICO PROGRESSIVO.
FOLLOW THE ASSEMBLY INSTRUCTIONS BY READING THE NUMERICAL PROGRESSION
EXÉCUTER LES OPERATIONS DE MONTAGE, EN SUIVANT L' ORDRE DE NUMÉRATION PROGRESSIF
BITTE FOLGEN SIE DEN EINZELNEN SCHRITTEN DER MONTAGEANLEITUNG ENTSPRECHEND DER AUFSTEIGENDEN NUMMERIERUNG.
EJECUTAR LAS OPERACIONES DEMONTAJE SIGUIENDO EL ORDEN NUMERICO PROGRESIVO

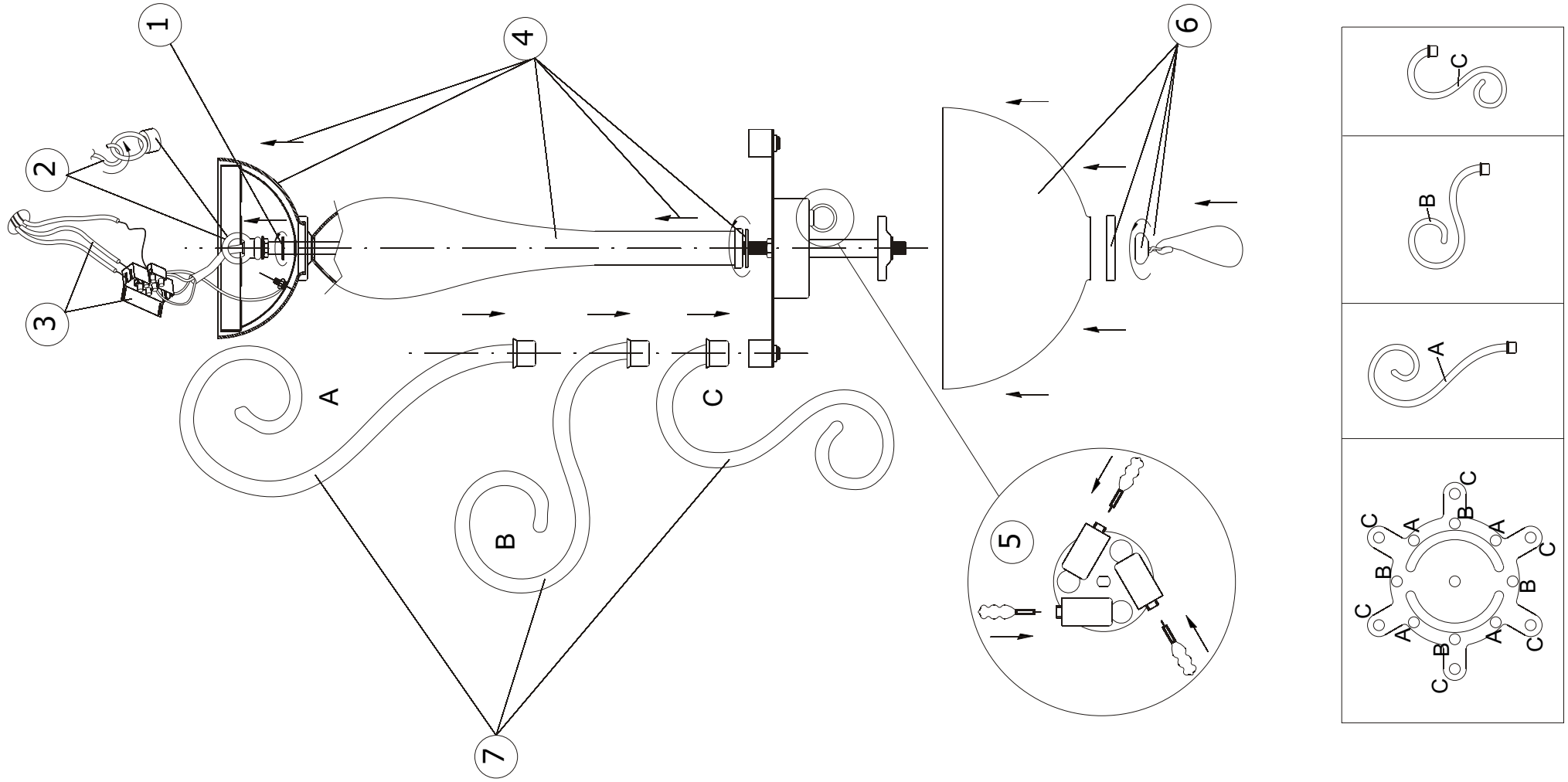

La sicurezza di questo apparecchio è garantita solo con l'uso appropriato di queste istruzioni pertanto è necessario conservarle.
The safety and reliability are guaranteed only if used appropriately according.
La securite de cet appareil n'est pas garantie en cas de non-respect de ces instructions, qu'il est necessaire de conserver.
Für die Sicherheit des Beleuchtungskörpers kann nur unter der Voraussetzung garantiert werden, daß die vorliegenden Anleitungen korrekt beachtet werden.
La seguridad del aparato se garantiza sólo utilizando de forma apropiada las siguientes instrucciones, por lo tanto es necesario conservarlas.